技术要求：
1.铝罩与内盖的分离力大于3.0kgf。
2.内胆与瓶组装，分离力大于5.0kgf。
3.内胆灌2/3的有色水与内盖配合，真空度30CmHg保压15秒不能漏液。
4.内胆满口容量为58±4ml。
5.外瓶与内胆装配要有定位。
6.印刷牢度：3M胶带测试，不能有剥离现象（如有剥离不影响可读性）。
7.盖与瓶配合：旋转顺畅,且以18Kgf.cm的扭力不滑牙。
8.零部件电镀面不能有杂点。
9.顶片LOGO与瓶身的印刷字体内容要对位。

NO.	NAME	MATERIAL	WEIGHT(g)	MARK
1	外瓶	PMMA	136g	
2	内胆	PP	7g	
3	内塞	PE	1.6g	
4	垫片	PVDC		
5	内盖	ABS	11.5g	
6	盖外罩	Aluminium		
7	顶片垫	ABS	8.9g	
8	顶片	PMMA		

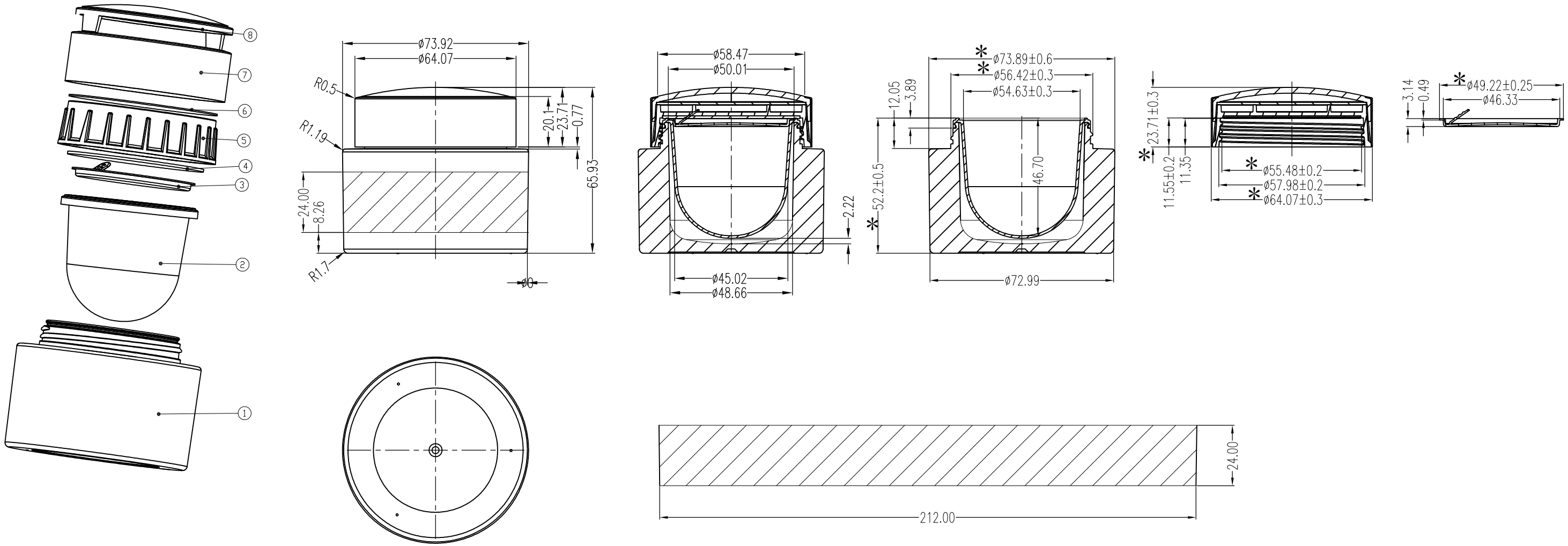

PJ2020005-50ml

NO.	REVISED RECORD	SIGNATURE	DATE
	THE SIZES WITH * CAN BE ADJUSTABLE FOR FUNCTION		

UNIT	SCALE	VIEW	CUSTOMER	ZHEJIANG RUICHANG INDUSTRY CO.,LTD.		
mm	1:1		PRODUCT	50g Cream Jar	MATERIAL	
			PART NAME		WEIGHT	
APPROVED	CHECKED	DRAWN	DRAWING NO.		PAGE	
	zhujie	王佳龙 10/16/2012		Element packaging		